1 tur = 10mm

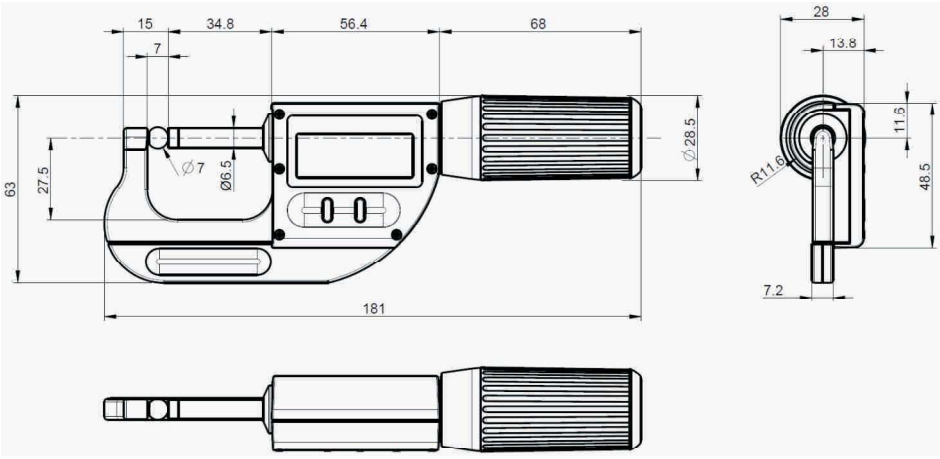

Kod No.	Ölçüm aralığı (mm)	Uçlar (mm)	Paralellik (µm)	Tekrarlanabilirlik (µm)	Hata sınırı (µm)	Ayarlanabilir Ölçüm Kuvveti
803.0304	0-30	Ø7 düz & Ø7 küresel	1	1	3	5N / 10N

Özellikler:

*Soğutucu sıvı ve yağların bulunduğu ağır çalışma koşullarında suya karşı dayanıklı, IEC 60529 standardına göre bilgisayara bağlı haldeyken bile IP 67 koruma sınıfında.
*Elektronik ünitenin hareket ettirilmesiyle hemen çalışmaya başlayan otomatik gösterge (S.I.S sitemi)
*20 dakika çalışmadığında otomatik uyku sistemi (S.I.S sistemi)
*Uyku modunda pozisyonu hafızada tutma özelliği (S.I.S sistemi), mutlak değer özelliği
*Sadece 5 adet mikrometre ile 0-161 mm ölçüm aralığı
*Sadece 3 mikrometre ile 0-102 mm ölçüm aralığı
*Hızlı ölçüm mili, 10mm/tur
*Ayarlanabilir ölçüm kuvveti 5N-10 N 903.030X modeli)
*Mükemmel tekrarlanabilirlik
*Poliasetat kopolimer tambur
*S-Yakın Bağlantı: USB / RS 232 / Wireless
*IEC 60529 Koruma Sınıfı: IP67 even connected
*PC ile Ayar
*Ayarlanabilir Ölçüm Kuvveti
*Dönmeyen Mil
*Hızlı Ölçüm
*Preset Fonksiyonu
*Akıllı indüktif sensör (S.I.S)